개정부호 Re. Mark	일 자 Date	개 정 내 용 Revision Substance	담 당 Name

외형도

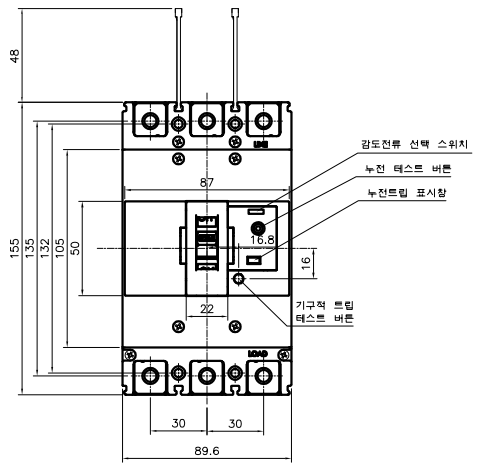

3극(Pole)

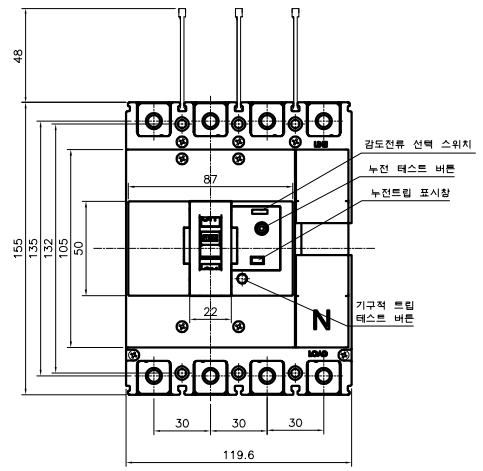

4극(Pole)

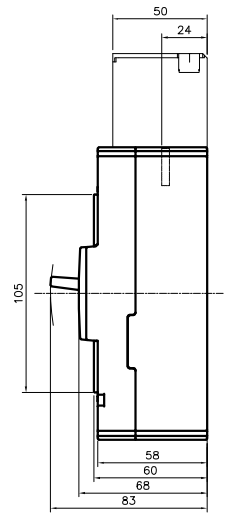

패널설치치수

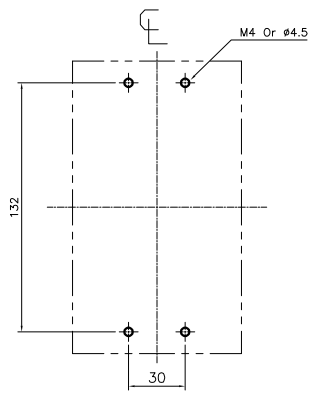

3극(Pole)

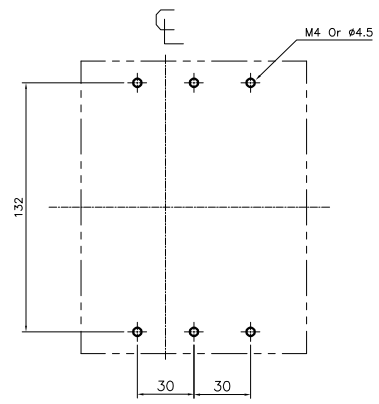

4극(Pole)

단자부 상세도

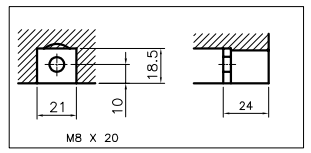

접속도체 가공도

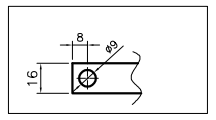

DEH 53,54S
DES 103,104S
DEH 103,104S
DSG 103,104NS

패널커버절단치수
<핸들/테스트버튼 노출>

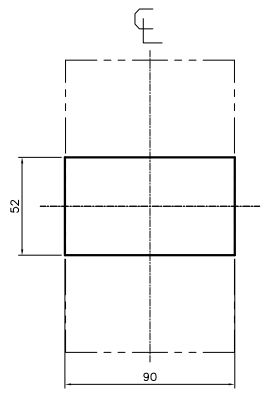

3극(Pole)

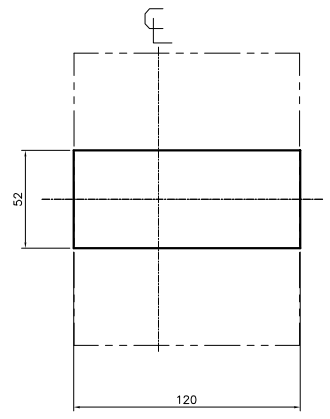

4극(Pole)

No.	도 번 Drawing No.	부 품 명 Part Name	재 질 Material	수량 Q'ty	규 격 Specification	비 고 Remarks

제 도 Drawn By	설 계 Designed By	검 도 Checked By	승 인 Approved By	투 영 법 Projection	단 위 Unit	척 도 Scale	기 종 Model
				삼각법 3rd Angle Projection	mm	1:2 (A1기준)	부 품 명 Part Name
							도 번 Drawing No.
주식회사 대 륙 DAERYUK CO., LTD							참조도번 Reference No.

way whatsoever for the use of any third party, nor used for the manufacturing purposes without the express written consent of disclosed in any Daeryuk Co., Ltd.